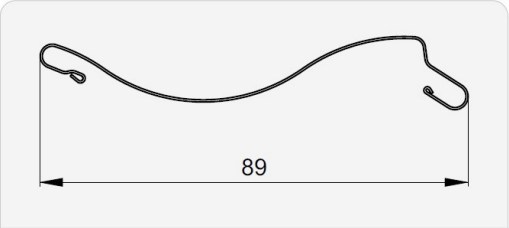

Εξωτερικές Περσίδες Αλουμινίου
External Venetian Blinds

- **Grinotex III Sinus®**

Grinotex III Sinus®

The unique slat design of the Grinotex III Sinus ® version convinces with its design. The robust and particularly kink-proof slat profile is at the same time exceptionally elegant and ideal in order to set an architectural highlight. In addition to the proven properties of the Grinotex ® III version, Grinotex III Sinus ® optimizes both use of daylight and glare protection.

Grinotex III Sinus®

Ο μοναδικός σχεδιασμός της λωρίδας του Grinotex III Sinus ® πείθει. Το στιβαρό και ιδιαίτερα στεγανοτικό προφίλ της λωρίδας είναι ταυτόχρονα εξαιρετικά κομψό και ιδανικό για να δημιουργηθεί ένα αρχιτεκτονικό επίτευγμα. Εκτός από τις αποδεδειγμένες ιδιότητες της έκδοσης Grinotex ® III, το Grinotex III Sinus ® βελτιώνει τόσο τη χρήση του ημερήσιου φωτός όσο και την προστασία από την αντηλιά που προκαλεί.

SOFT CLOSING

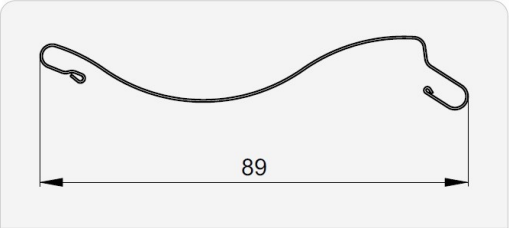

Εξωτερικές Περσίδες Αλουμινίου
External Venetian Blinds

- **Grinotex III Sinus®**

Product-Highlights Grinotex ® III
Προτερήματα Προϊόντος Grinotex ® III

Self-supporting
Αυτόνομη-στήριξη

Built-in system
Ενσωματωμένο
Αόρατο

Front mounted system
Σύστημα πρόσοψης

Up to 50% more use of daylight
Έως και 50% φυσικού φωτός

Safety locking device
Κλείδωμα ασφαλείας

Product-Highlights Grinotex III Sinus®
Προτερήματα Προϊόντος Grinotex III Sinus®

Safety sensing edge
Προστασία λωρίδων
στην κάθοδο

Integrated lifting mechanism
Ενσωματωμένος μηχανισμός ανύψωσης

Operating position (option)
Θέση λειτουργίας (επιλογή)

Discover Soft-Closing
Ανακαλύψτε το ομαλό
κλείσιμο λωρίδων

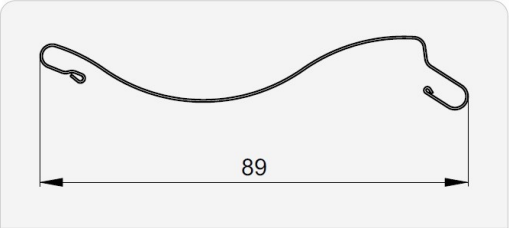

Εξωτερικές Περσίδες Αλουμινίου
External Venetian Blinds

- **Grinotex III Sinus®**

PRODUCT ADVANTAGES IN DETAIL

ΠΛΕΟΝΕΚΤΗΜΑΤΑ ΠΡΟΪΟΝΤΩΝ ΣΕ ΛΕΠΤΟΜΕΡΕΙΑ

Slats with more use of daylight
The sinusoidal slat allows up to 50% more daylight into the room. Thanks to the waveshaped design of the slat, there are no sharp edges to break up the light; instead, the light is guided better to the ceiling without causing glare at low levels.

Λωρίδες με μεγαλύτερη χρήση του ημερήσιου φωτός
Η κυματιστή λωρίδα επιτρέπει έως και 50% περισσότερο φυσικό φως στο δωμάτιο. Χάρη στον κυματιστό σχεδιασμό της λωρίδας, δεν υπάρχουν αδύνατα σημεία για να περάσει άμεσα το φως. αντίθετα, το φως κατευθύνεται εύστοχα στην οροφή χωρίς να προκαλεί εκτυφλωτική αντηλιά σε χαμηλά επίπεδα.

Soft-Closing
With its soft movement, the Comfort Drive permits an exact positioning of the slats as well as exact light regulation. A slow approach to the final position enables the slats to close virtually without noise.

Ομαλό κλείσιμο λωρίδων
Με την ομαλή κίνηση του, ο αθόρυβος κινητήρας επιτρέπει την ακριβή τοποθέτηση των λωρίδων καθώς και την ακριβή ρύθμιση του φωτός. Μια αργή προσέγγιση στην τελική θέση καθιστά δυνατή τη σχεδόν αθόρυβο κλείσιμο των λωρίδων.

Safety sensing edge
The integrated safety sensing edge causes the blind to stop at once whenever the slats come into contact with an object.

Προστασία λωρίδων στην κάθοδο
Η ενσωματωμένη ευαίσθητη ασφάλεια απελευθέρωσης λωρίδας λειτουργά άμεσα μόλις η λωρίδα έρθει σε επαφή με εμπόδιο.

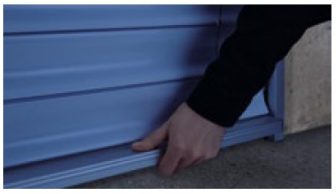

Safety locking device

The burglary-resistant safety locking device functions in every position with the Grinotex III Sinus®.

Κλείδωμα ασφαλείας συστήματος
Το αντικλεπτικό σύστημα κλειδώματος και ασφάλειας λειτουργεί σε κάθε θέση με το Grinotex III Sinus®.

Integrated lifting mechanism
The Grinotex III Sinus® is an external venetian blind with metal joints in full-metal quality. The slats are designed for placement on both sides in guide rails with integrated lifting mechanism. Stainless steel wire rope with UV-stable plastic casing connects the individual slats.

Ολοκληρωμένος μηχανισμός ανύψωσης
Το Grinotex III Sinus® είναι μια εξωτερική περσίδα με ποιοτικούς μεταλλικούς συνδέσμους. Οι λωρίδες είναι σχεδιασμένες να έχουν και στις 2 πλευρές πίρους μέσα στους Οδηγούς με τον μηχανισμό ανύψωσης. Το ανοξείδωτο συρματόσχοινοι με πλαστικό περίβλημα UV συνδέει τις μεμονωμένες λωρίδες.

Operating position (option)
When a blind is lowered, there is often a disruptive effect, especially on a work space. The operating position of approximately 48 degrees prevents these dark phases when the blind is lowered.

Θέση λειτουργίας (επιλογή)
Όταν χαμηλώνεται την περσίδα, υπάρχει συχνά ανεπιθύμητα αποτέλεσμα, ειδικά σε ένα εργασιακό χώρο. Η θέση λειτουργίας περίπου 48 μοιρών αποτρέπει την συσκότιση του χώρου κάθοδο της περσίδας.

Installation system
We offer you the Grinotex III Sinus® in two different installation versions. One for the header situation and one for the version with a screen.

Τρόποι εγκατάστασης
Σας προσφέρουμε το Grinotex III Sinus® σε δύο διαφορετικούς τρόπους εγκατάστασης. Μία με αόρατη πρόσοψη και μία με ορατό κάλυμμα.

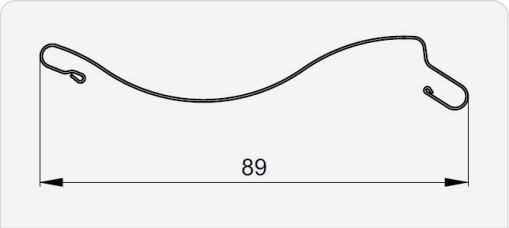

Εξωτερικές Περσίδες Αλουμινίου
External Venetian Blinds

- **Grinotex III Sinus®**

Technical detail - Τεχνικές λεπτομέρειες

BUILT- IN SYSTEM - Ενσωματωμένο σύστημα (Αόρατο σύστημα)

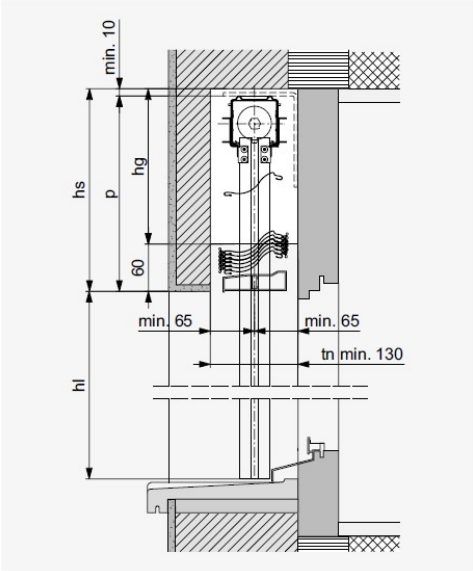

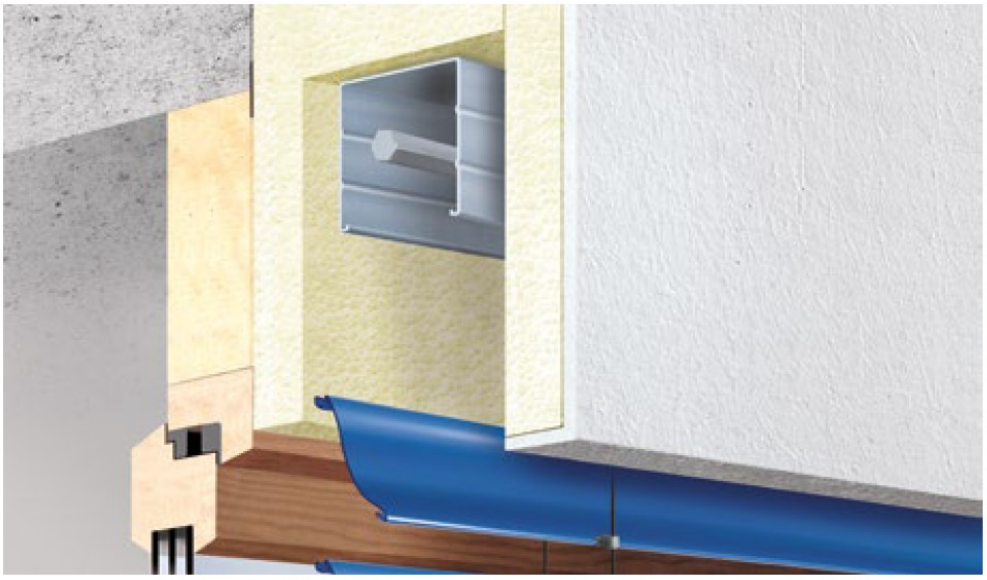

FRONT MOUNTED SYSTEM WITH COVER - Ορατό Σύστημα με κάλυμμα αλουμινίου

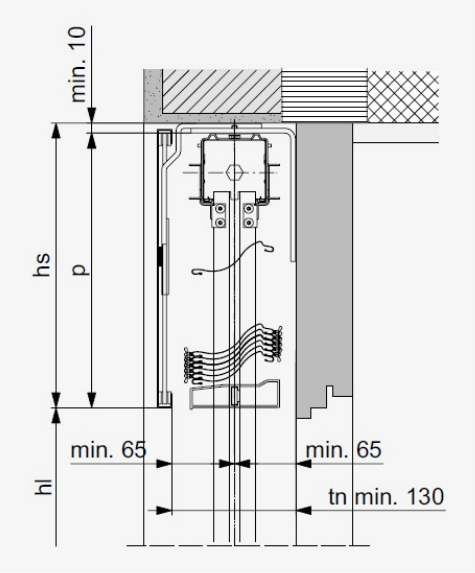

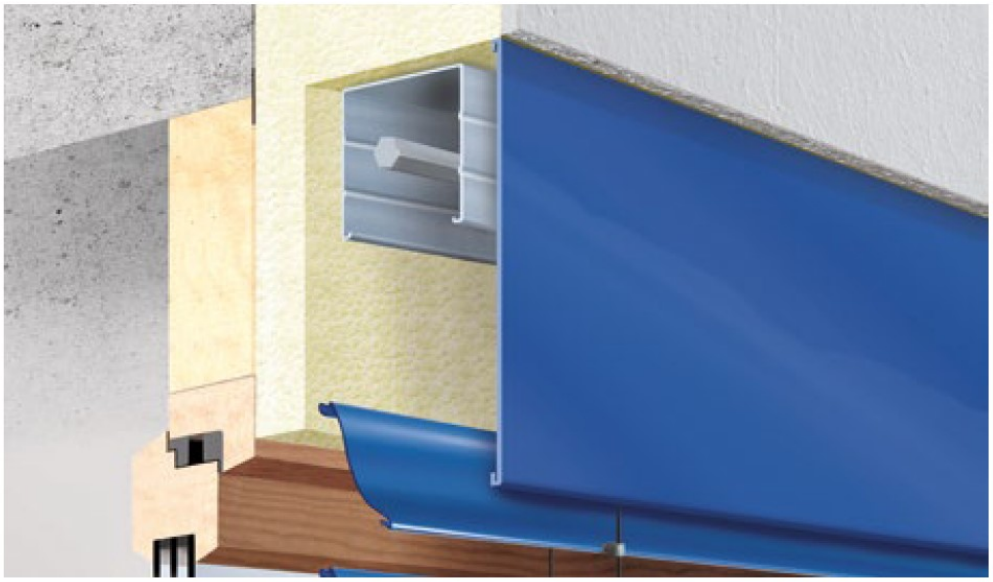

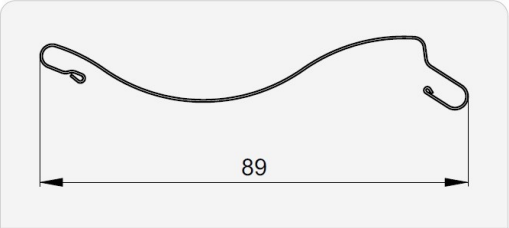

Εξωτερικές Περσίδες Αλουμινίου
External Venetian Blinds

- **Grinotex III Sinus®**

Technical detail - Τεχνικές λεπτομέρειες

LIMIT DIMENSIONS - Επιτρεπόμενα μεγέθη

Single blind - Μονή Περσίδα

Operation	Width min. (bk)	Width[1] max. (bk)	Height min. (hl)	Height max. (hl)	Surface[2] max. [m²]
Crank drive	600 800[3]	4000	380	4250	8*
Motor drive	760 825[4]				8

Connected systems - Συνδεδεμένα συστή-

Operation	Width[1] max. (bk)	Height max. (hl)	Blinds max.	Blinds per system	Surface[2] max. [m²]
Crank drive[5]	10000	4250	3	2	8*
				3	6.5*
Motor drive	5500		2	2	8

1 For buildings and high-rise structures, which are exposed to high winds, this maximum value should be decreased as required. Also see wind classes data sheet. Για κτίρια και πολυώροφες κατασκευές, οι οποίες εκτίθενται σε υψηλές ανεμοπιέσεις, η μέγιστη τιμή πρέπει να μειωθεί. Συμβουλευτείτε επίσης το φύλλο δεδομένων κλάσης ανέμου.
2 If crank drive is in slat area: maximum surface area and crank position available on request. Εάν η μανιβέλα χειροκίνησης είναι στην περιοχή των λωρίδων: η μέγιστη επιφάνεια και η θέση της μανιβέλας είναι διαθέσιμα κατόπιν συνεννόησης.
3 Gearbox in slat area. Κιβώτιο κίνησης στην περιοχή των λωρίδων.
4 Motor drive with operating position. Μοτέρ με πλευρά λειτουργίας.
5 In the case of 3 connected blinds, the drive should be positioned between two blinds. Στην περίπτωση 3 συνδεδεμένων περσίδων, το μοτέρ πρέπει να τοποθετηθεί μεταξύ τω. δύο περσίδων.
* with MBMA− on request - * με MBMA− κατόπιν αιτήματος (MBMA: Διάσταση από την πίσω πλευρά των οδηγών στο κέντρο του κιβωτίου κίνησης).

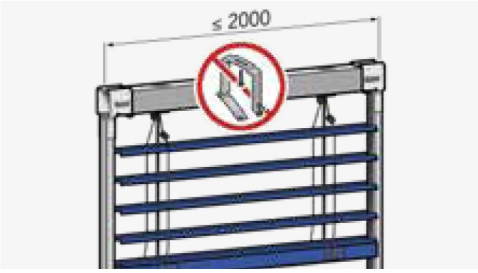

The self-supporting max 2mts

Ο αυτο-υποστηριζόμενος μέγιστο πλάτος 2 μέτρα

KEY WORDS - ΛΕΞΕΙΣ ΚΛΕΙΔΙΑ

bk = Width of construction - Πλάτος κατασκευής

hl = Opening height - Ύψος παραθύρου

p = Height of package - Ύψος μαζέματος

hs = Header height (p + min. 10) - Ύψος Καλύμματος (p + ελάχιστο 10 χιλιοστά)

gh = Total height - Συνολικό Ύψος

hg = Height of gearbox recess (hs -60) - Ύψος πρόνοιας για χειροκίνηση (hs - 60)

tn = Depth of niche - Βάθος πρόνοιας (καθαρό)

All dimensions in mm - Όλες οι διαστάσεις σε χιλιοστά

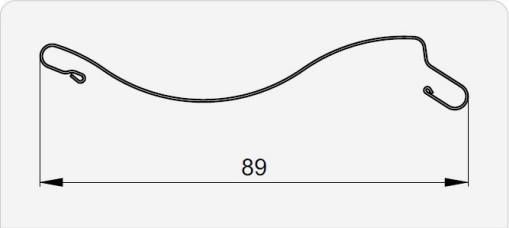

Εξωτερικές Περσίδες Αλουμινίου
External Venetian Blinds

- **Grinotex III Sinus®**

Technical detail - Τεχνικές λεπτομέρειες

Header dimensions | Heights of package
Μέγεθος καλύμματος | Μέγεθος Κουτιού

Header dimensions Grinotex® III Sinus

hl →I	hs[1] bk ≤2000	2001–2250	2251–2500	2501–2750	2751–3000	3001–3250	3250–3500	3501–3750	3751–4000	tn min.	A	B
750	230	230	230	230	230	230	235	235	235			
1000	230	230	230	240	240	240	255	255	255			
1250	245	245	245	260	260	260	270	270	270			
1500	260	260	260	275	275	275	290	290	290			
1750	285	285	300	300	300	310	310	310	310			
2000	300	300	315	315	315	330	330	330	330			
2250	320	320	335	335	335	345	345	345	345			
2500	340	340	355	355	365	365	365	365		130*	65	65
2750	355	355	370	370	380	380						
3000	380	395	395	395	405							
3250	395	410	410	410								
3500	410	425	425									
3750	430	445	445									
4000	455	470										
4250	470	485										
End rail	23mm	38mm				50mm						

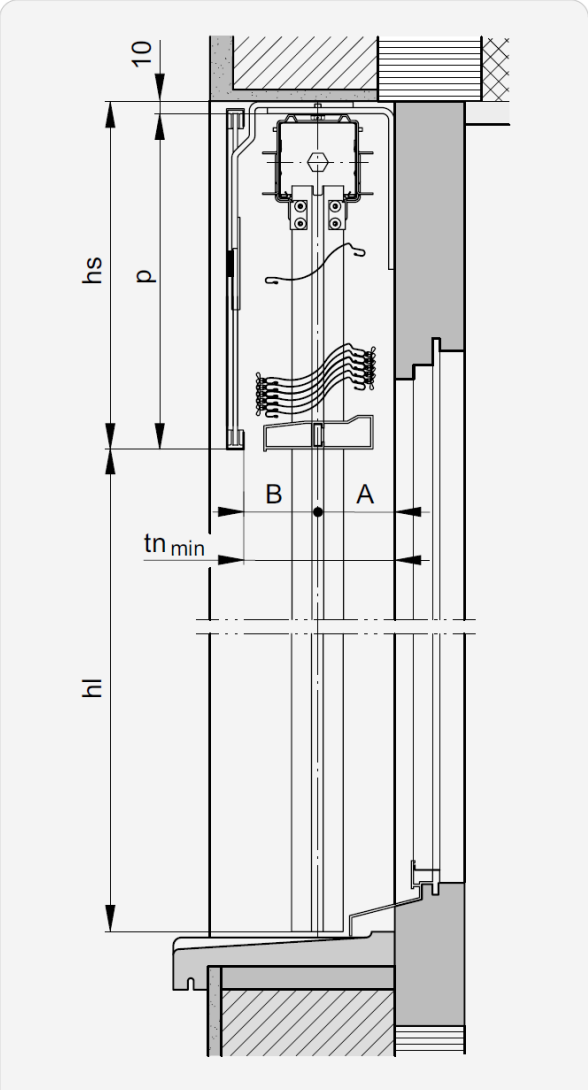

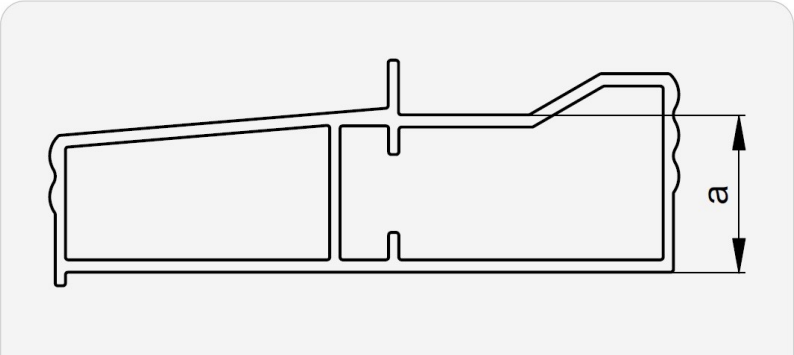

a
23
38
50

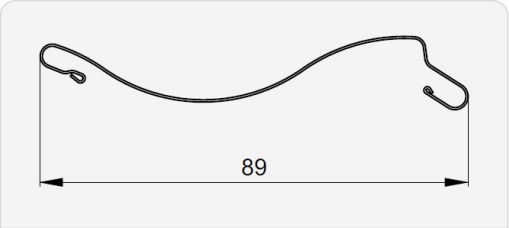

Εξωτερικές Περσίδες Αλουμινίου
External Venetian Blinds

- **Grinotex III Sinus®**

Technical detail - Τεχνικές λεπτομέρειες

SECTIONS / DETAILS - ΤΜΗΜΑΤΑ / ΛΕΠΤΟΜΕΡΕΙΕΣ

Detail for bottom: Grinotex® III - Λεπτομέρεια για το κάτω μέρος: Grinotex® III

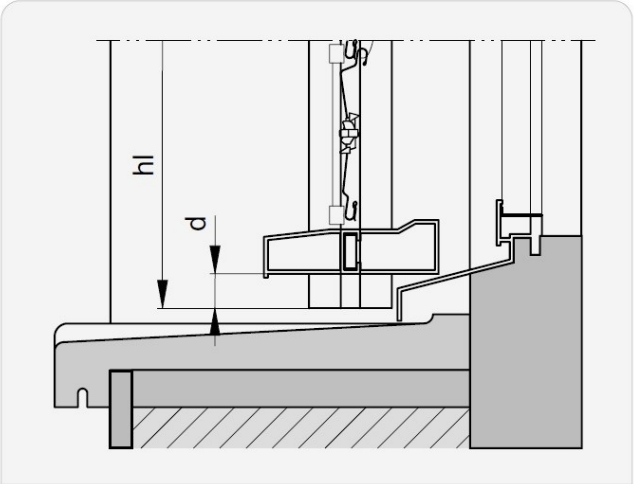

Horizontal: Double lip-seal
Οριζόντια: Διπλή στεγανοποίηση
Situation A

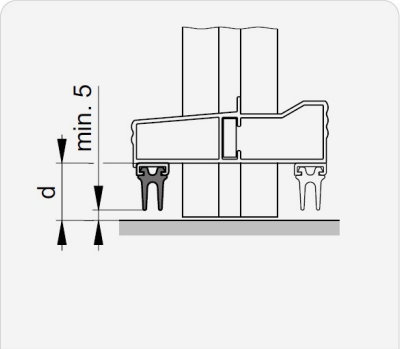

d
≥ 25

d (d-dimension)
5 ... 50 +5/−3
in 5 mm steps | Standard: 20

d-dimension may vary with different blind dimensions.

Η διάσταση d μπορεί να ποικίλει ανάλογα με τις διαφορετικές διαστάσεις της περσίδας

A Soffit installation

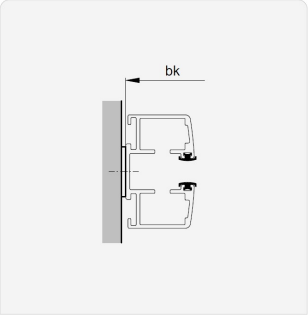

Observe possible guide rail spacer for **bk**.
Standard: 2 mm

B Installation with fastening bracket

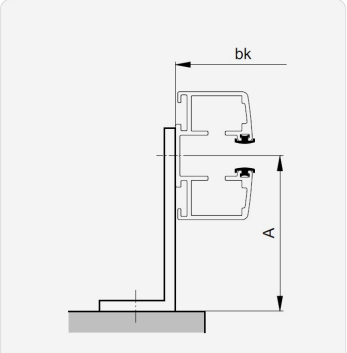

Bracket outwards

C Installation with fastening bracket

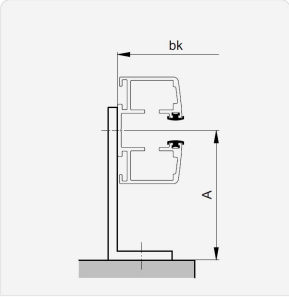

Bracket inwards

Fastening bracket for types B and C

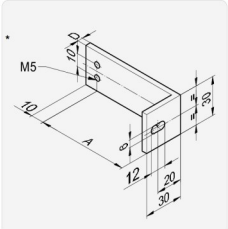

A*	D
20 ... 115	4

For suspended guide rails always with **brackets 70 mm**.

Fastening bracket 70 mm for types B and C

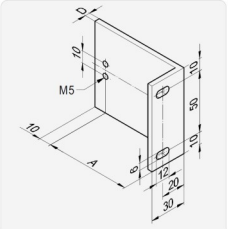

A*	D
20 ... 115	4
120 ... 215	5

If the **projection is ≥ 120**, all products are fastened with a **70 mm bracket**.

Bd Installation with continuous fastening bracket

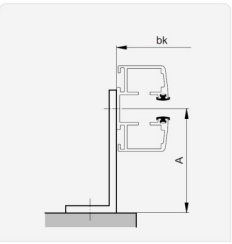

Bracket outwards

Cd Installation with continuous fastening bracket

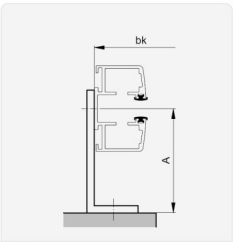

Bracket inwards

Continuous fastening bracket for types Bd and Cd

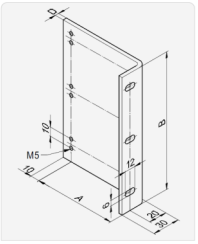

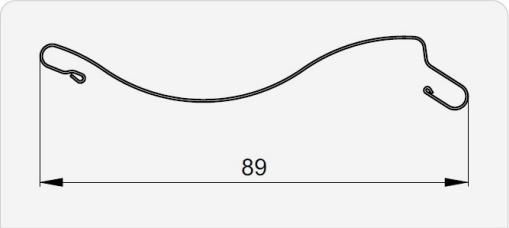

Εξωτερικές Περσίδες Αλουμινίου
External Venetian Blinds

- **Grinotex III Sinus®**

Technical detail - Τεχνικές λεπτομέρειες

DARKENING - ΣΥΣΚΟΤΙΣΗ

Vertical

Horizontal: Darkening profile
The following measures make it possible to achieve ideal shading results: Locate the guides outside of the clear dimension of the window glass, if possible
Continuous fixing bracket

Κάθετη

Οριζόντια: Προφίλ συσκότισης
Τα ακόλουθα μέτρα καθιστούν δυνατή την επίτευξη ιδανικών αποτελεσμάτων σκίασης: Τοποθετήστε τους οδηγούς έξω από τη διάφανη διάσταση του γυαλιού του παραθύρου, αν είναι δυνατόν
Συνεχόμενο στήριγμα στερέωσης

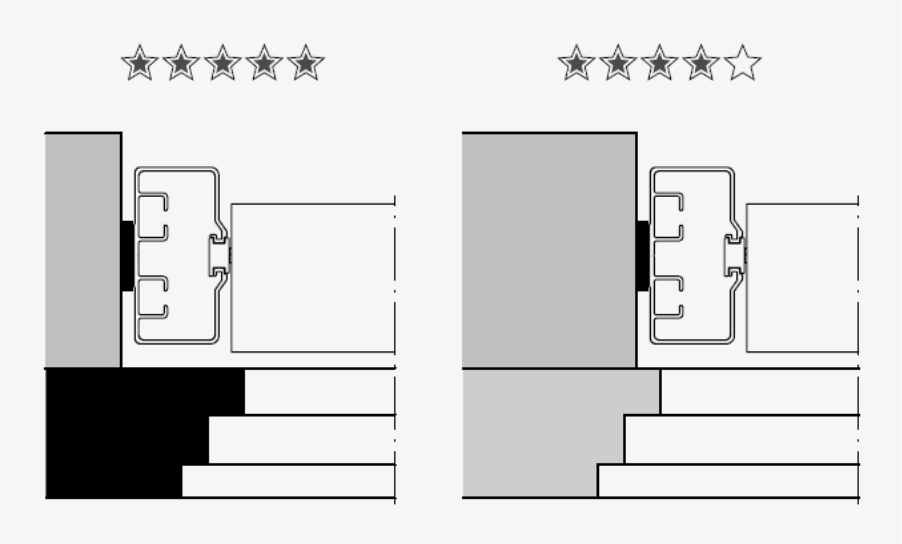

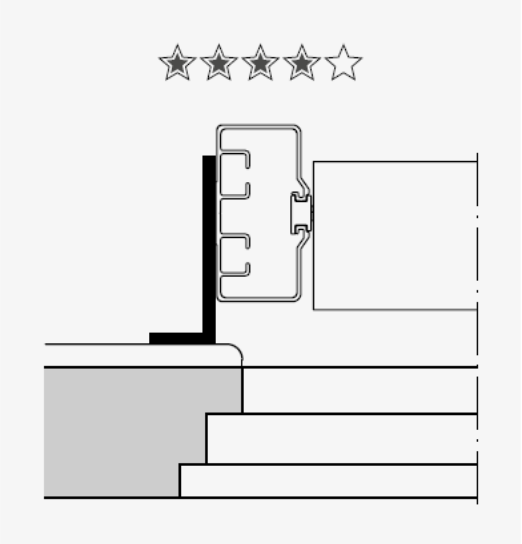

E|F Installation with fastening lug

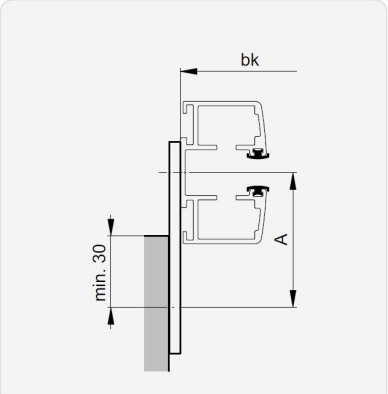

inwards / outwards

T Installation with T-bracket

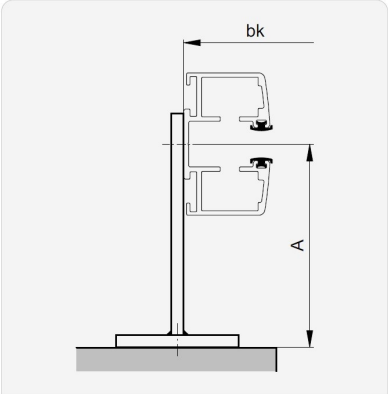

Fastening lug for type E | F

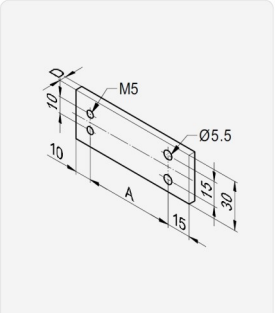

A*	D
50...115	4
120...125	5

* in 5 mm steps

T-bracket for type T

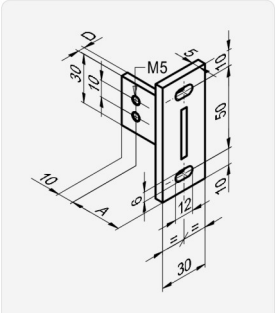

A*	D
20...115	4
120...215	5

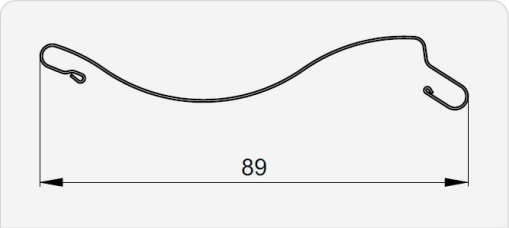

Εξωτερικές Περσίδες Αλουμινίου
External Venetian Blinds

- **Grinotex III Sinus®**

COLORS - ΧΡΩΜΑΤΑ

OUR COLORS - ΤΑ ΧΡΩΜΑΤΑ ΜΑΣ

BESTSELLER COLORS - ΠΟΛΥΠΟΥΛΗΜΕΝΑ ΧΡΩΜΑΤΑ

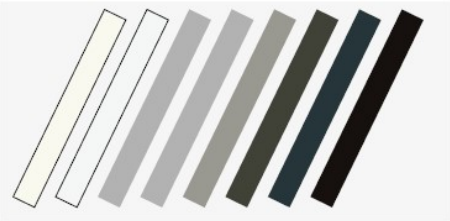

Surface structure

Semi-gloss

RAL 9010	RAL 9016	RAL 9006	VSR 140 - Metallic
RAL 9007/VSR 907	RAL 7022	RAL 7016	RAL 8019

PREMIUM COLORS - ΧΡΩΜΑΤΑ PREMIUM

GriRal Colors

Our GriRal color collection has an assortment of 50 different RAL shades of color. From sand yellow to standard white, we offer a complete selection of hues for every color family. We're convinced that with our color palette, you will find exactly the right shade of color for your needs.

Surface structure

Semi-gloss

GriColors

The GriColors range includes 100 color shades in four collections, Glass & Stone, Sun & Fire, Water & Moss and Earth & Wood – from cool white and sunny red to natural blue and earthy brown.

BiColor

External venetian blinds get a new color accent: When bright color is dominant outside, a neutral light can optimize the shading function inside. Create your own preferred color combination using our two color collections, GriColors and GriRal (excluding standard colors). The exterior color shows as a border along the edge of the interior view. Our color recommendations for interior colors: white (VSR 901), light gray (VSR 904) or medium gray (VSR 130).

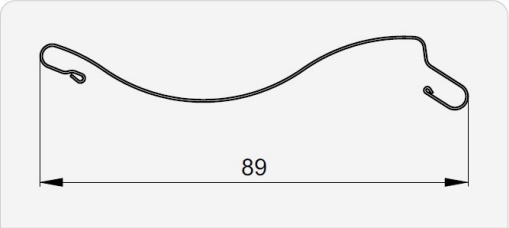

Εξωτερικές Περσίδες Αλουμινίου
External Venetian Blinds

- **Grinotex III Sinus®**

Our comfort

Η άνεση μας

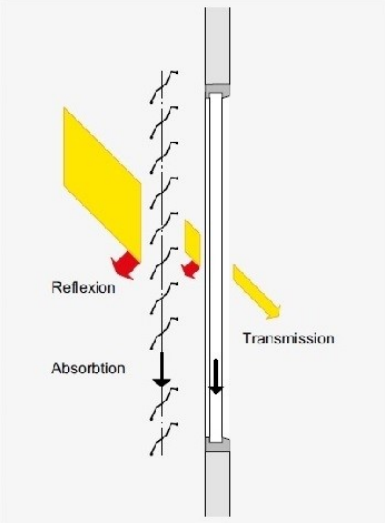

CONTROLS

Metalunic V Sinus® can be operated through a variety of control systems, from a simple hand-held transmitter to a master control or a building management system, depending on the time, position of the sun and the weather.

Thermal comfort

The ambient conditions change over the course of the day and during the seasons. With a blinds control device from Griesser, you can adjust your solar shading to match your personal requirements in accordance with changing exterior circumstances. And making these adjustments is so simple that you will still have time to take care of the important things in your life.

An optimal daylight concept makes artificial air conditioning superfluous in the summer. You save energy costs and may well also avoid one or another unwanted summer cold. In the winter, on the other hand, a solar shading system can protect you against cold and allow the scarce rays of the sun into the room, thus saving once again on energy costs, not to mention facial tissues.

Visual comfort

Having a sense of well-being also means being able to decide for oneself, particularly within one's own four walls, just how much one wants to reveal to the outside world. With Metalunic V Sinus®, you are sheltered from uninvited glances from the outside world.

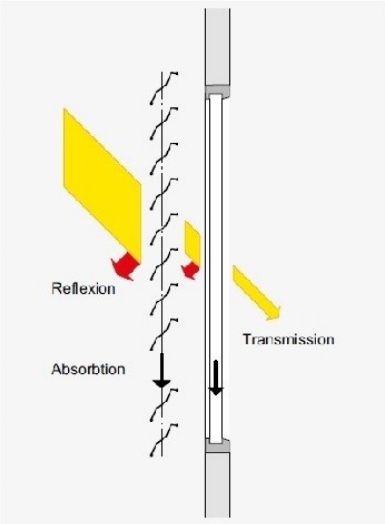

ΕΛΕΓΧΟΙ

Το Metalunic V Sinus® μπορεί να λειτουργήσει μέσω μιας ποικιλίας συστημάτων ελέγχου, από έναν απλό τηλεχειριστήριο σε έναν κεντρικό σύστημα ελέγχου ή από ένα σύστημα διαχείρισης κτιρίου (BMS), ανάλογος της ώρας, τη θέση του ήλιου και τον καιρό.

Θερμική άνεση

Οι συνθήκες περιβάλλοντος αλλάζουν κατά τη διάρκεια της ημέρας και κατά τη διάρκεια των εποχών. Με μια συσκευή ελέγχου συστημάτων σκίασης από την Griesser, μπορείτε να ρυθμίσετε το αντιηλιακό σας σύστημα ώστε να ταιριάζει με τις προσωπικές σας απαιτήσεις σύμφωνα με τις μεταβαλλόμενες εξωτερικές συνθήκες. Κάνοντας αυτές τις προσαρμογές να είναι τόσο απλές που θα έχετε ακόμα χρόνο να φροντίσετε τα ποιο σημαντικά πράγματα στη ζωή σας.

Μια ιδανική ιδέα που διαχειρίζεται το φως της ημέρας και μειώνει την χρήσει του τεχνητού κλιματισμού το καλοκαίρι. Εξοικονόμηση κόστους ενέργειας και μπορεί επίσης να αποφύγετε τον ανεπιθύμητο καλοκαιρινό κρυολόγημα. Το χειμώνα, από την άλλη πλευρά, ένα σύστημα σκίασης μπορεί να σας προστατεύσει από το κρύο και να αφήσει τις σπάνιες ακτίνες του ήλιου να περάσουν μέσα στο δωμάτιο, εξοικονομώντας έτσι και πάλι από το κόστος ενέργειας.

Οπτική άνεση

Η αίσθηση της ευημερίας σημαίνει επίσης να είσαι σε θέση να αποφασίσεις για τον εαυτό σου, ιδιαίτερα μέσα στους τέσσερις τοίχους του καθενός, πόσο κάποιος θέλει να αποκαλύψει στον έξω κόσμο. Με το Metalunic V Sinus®, προστατεύεστε από απρόσμενες ματιές από τον έξω κόσμο.

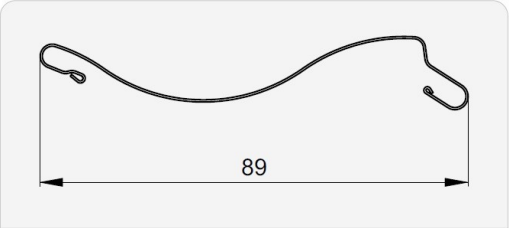

Εξωτερικές Περσίδες Αλουμινίου
External Venetian Blinds

- **Grinotex III Sinus®**

Our comfort

Η άνεση μας

KNX / GBUS HOME AND BUILDING AUTOMATION

The Griesser KNX and gBUS solar shading controls are integrated master controls with extensive functionalities for any building of any size. With proven functions such as solar tracking and horizon limitation, it meets the highest expectations for solar shading control.

KNX / gBUS controls per iPad

KNX / GBus ΣΠΙΤΙ ΚΑΙ ΑΥΤΟΜΑΤΙΣΜΟΣ ΚΤΙΡΙΩΝ

Τα συστήματα ελέγχου σκίασης KNX και gBUS της Griesser έχουν ενσωματωμένες κεντρικές εντολές ελέγχου με διευρυμένες λειτουργίες για κάθε κτίριο οποιουδήποτε μεγέθους. Με εφαρμογές λειτουργίες όπως ο εντοπισμός του ήλιου και του ορίζοντα περιστροφής του, ανταποκρίνεται στις υψηλές προσδοκίες για αποτελεσματικό έλεγχο συστημάτων σκίασης.

KNX / gBUS controls per iPad

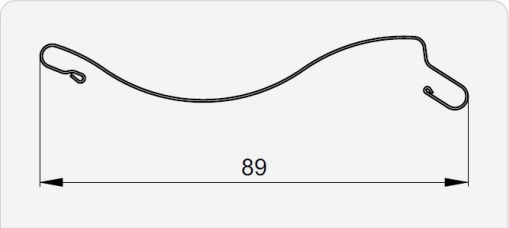

Εξωτερικές Περσίδες Αλουμινίου
External Venetian Blinds

- **Grinotex III Sinus®**

Bring your home to life with Somfy
Δώστε ζωή στο σπίτι σας με τη Somfy

Imagine closing the blinds in your bedroom each night at the touch of a button and being woken by gentle sunlight in the morning, at exactly the time that suits you.

Φανταστείτε το κλείσιμο των περσίδων στην κρεβατοκάμαρά σας κάθε βράδυ με το πάτημα ενός κουμπιού και το πρωινό ξύπνημα από το ήλιο, ακριβώς τη στιγμή που σας ταιριάζει.

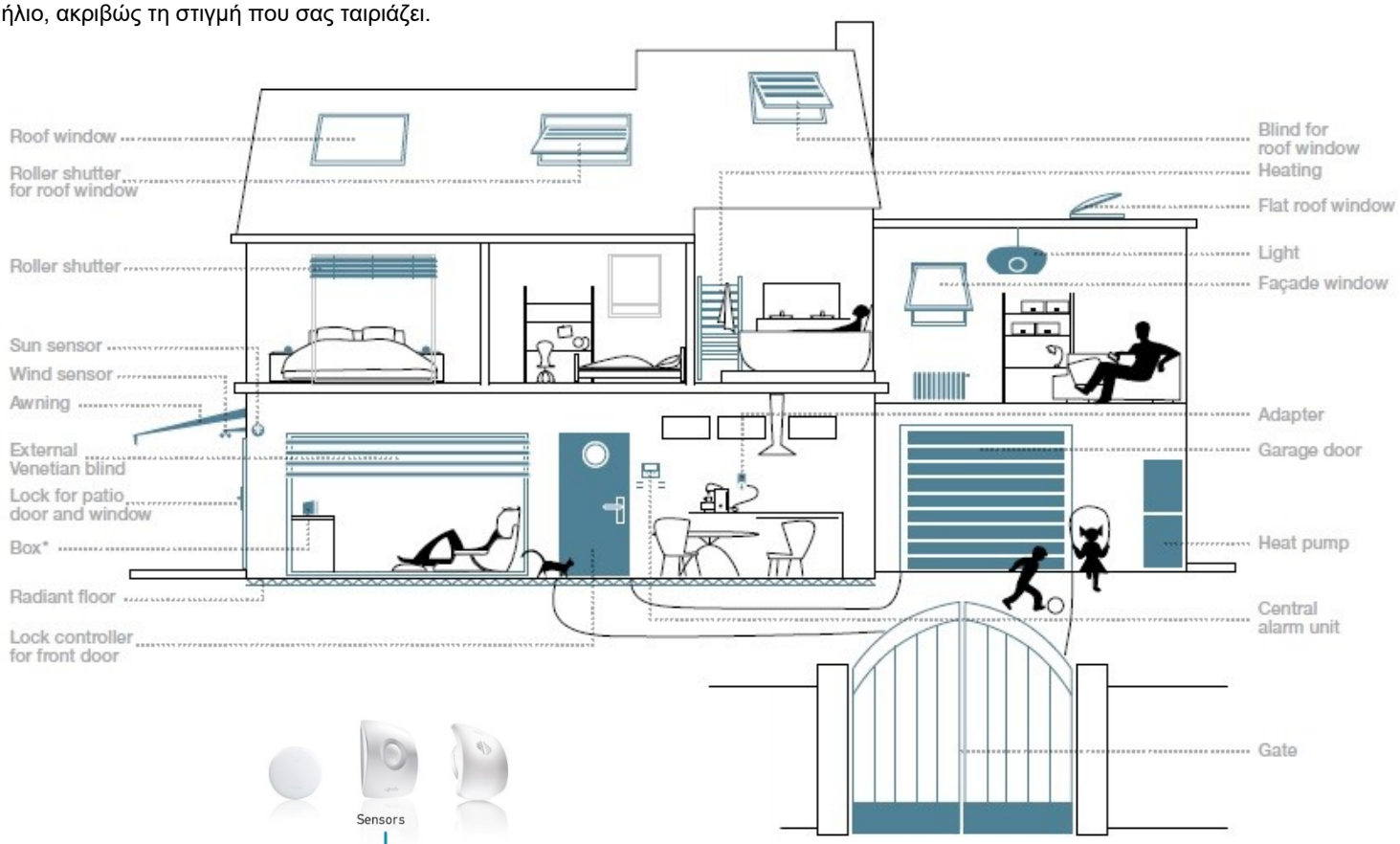

Somfy smart home system, TaHoma, adapts as your needs and your budget change. You can add new devices to your installation whenever you want.

Το Somfy smart home system, TaHoma, προσαρμόζεται ανάλογα με τις ανάγκες σας και τον εκάστοτε προϋπολογισμό σας. Μπορείτε να προσθέσετε νέες συσκευές στην εγκατάστασή σας όποτε εσείς το θέλετε.

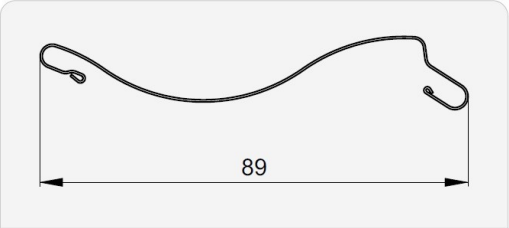

Εξωτερικές Περσίδες Αλουμινίου
External Venetian Blinds

- **Grinotex III Sinus®**

SKIMO® automations

SKIMO®

Features

SKIMO® automations

Dual Protection (Emergency Stop Button)

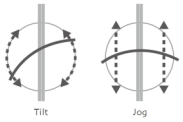

Tilt & Lift

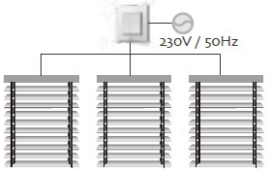

Multi-motors With One Switch

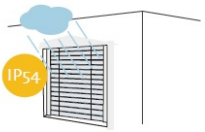

Water-proof IP54

- Electronic Limit
- Dual Shaft Output
- IP54 Protection Level
- Parallel Wiring
- Tilt & Lift

Control System

Pushbutton Switch

Receiver

Water-proof Plug Receiver

Single-channel Emitter

Single-channel 15-channel LCD